BORK

D 603

МАССАЖЕР ДЛЯ ГОЛОВЫ D603

РУКОВОДСТВО ПОЛЬЗОВАТЕЛЯ

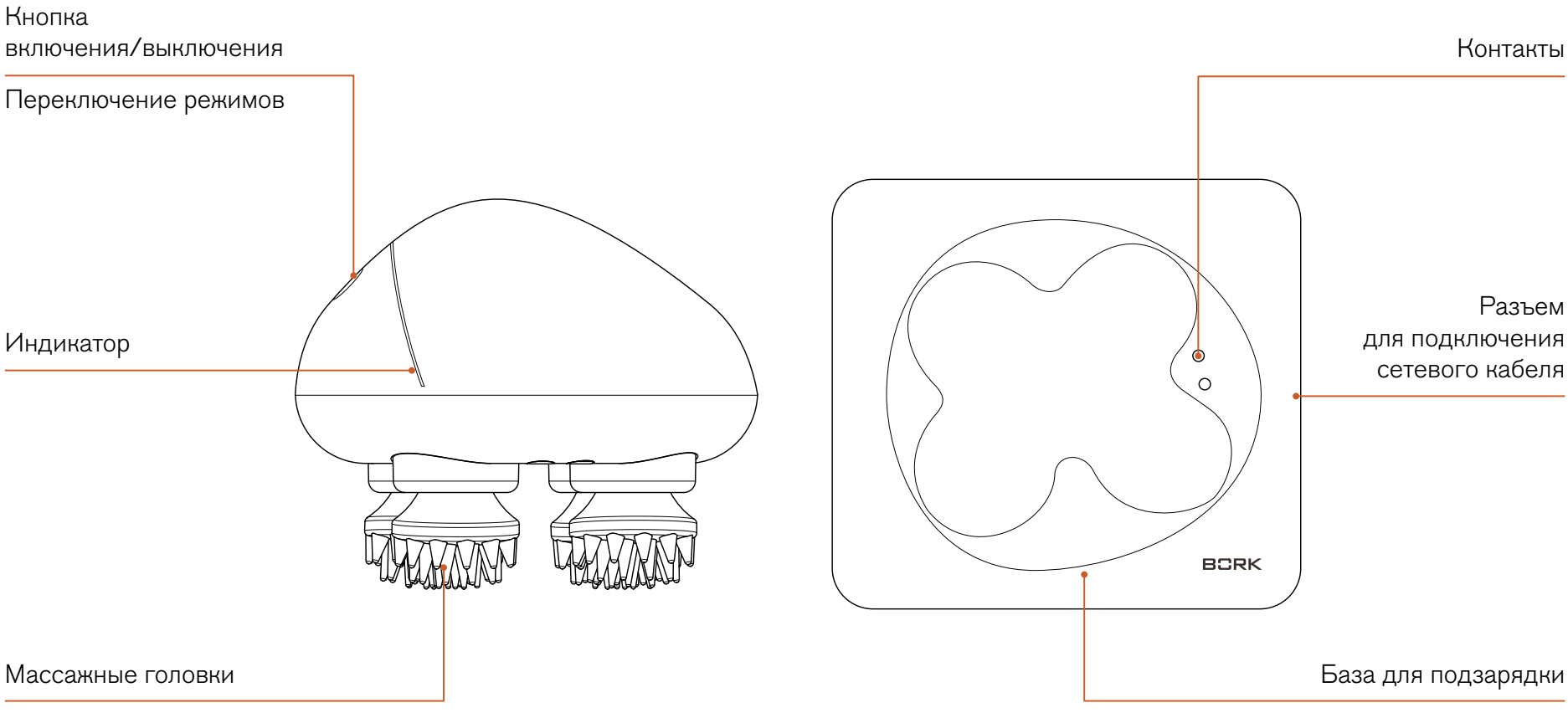
Кнопка
включения/выключения
Переключение режимов
Индикатор
Массажные головки
Контакты
Разъем
для подключения
сетевого кабеля
База для подзарядки
BORK

ПЕРЕД ПЕРВЫМ ИСПОЛЬЗОВАНИЕМ

- Внимательно прочтите данное руководство пользователя перед использованием прибора. Несоблюдение указанных в руководстве правил пользования может привести к травмам.
- Проверьте наличие всех принадлежностей и аксессуаров в комплекте.
- Проверьте адаптер питания на отсутствие повреждений.

При включении зарядки во время работы прибора, автоматически включится программа самозащиты и массажер прекратит работу. Для полной зарядки массажера необходимо от 2 до 3 часов.

ВКЛЮЧЕНИЕ МАССАЖЕРА

- Нажмите кнопку ⏻.
  Массажер немедленно начнет работу.
  Удерживайте кнопку ⏻, чтобы выключить прибор.

РЕЖИМЫ ИСПОЛЬЗОВАНИЯ

Массажер имеет три режима использования.

Режим 1
Быстрое вращение массажных головок; белый индикатор мигает однократно, а затем горит постоянно.

Режим 2
Медленное вращение массажных головок; белый индикатор мигает двукратно, а затем горит постоянно.

Режим 3
Быстрое и медленное вращение массажных головок работает попеременно; белый индикатор мигает трехкратно, а затем горит постоянно.

После включения питания режим 1 установлен по умолчанию. Для переключения между режимами нажимайте кнопку ⏻.

ЗАРЯДКА МАССАЖЕРА

- Поместите массажер на базу для зарядки, подключенную к сети.

  Индикатор питания аккумулятора мигает при зарядке. По окончании зарядки индикатор будет гореть постоянно.

ЧИСТКА И УХОД

- Перед чисткой выключите устройство.
- Протрите устройство салфеткой или мягкой тканью, смоченной в воде.
  Не наносите воду или очищающие средства напрямую на массажер.
- При чистке массажных головок используйте хлопковую ткань, смоченную спиртом.

ХРАНЕНИЕ

Прибор рекомендовано хранить в собранном виде в сухом прохладном месте, изолированном от мест хранения кислот и щелочей, при температуре от 5 до 30°C и относительной влажности не более 65%.

Оберегайте прибор от значительных перепадов температур.

При длительном хранении рекомендуется заряжать устройство 1 раз в месяц.

МЕРЫ ПРЕДОСТОРОЖНОСТИ

- Перед началом эксплуатации массажера внимательно прочитайте и сохраните это руководство, чтобы иметь возможность обратиться к нему в будущем. Компания-производитель не несет ответственности за ущерб, возникший в результате неправильного использования или несоблюдения положений руководства пользователя.
- Не применяйте прибор для массажа прооперированных частей тела
  или проходящих лечение, если участок кожи подвергся травмам, раздражению, воспалению, нагрузке и т.д. Соблюдайте указания врача.
- Если вы чувствуете дискомфорт, немедленно прекратите использование продукта.
- Этот прибор предназначен для домашнего использования. Массажер является предметом личной гигиены.
- Используйте только адаптер питания, поставляемый в комплекте.
- Не рекомендуется использовать беременным женщинам, детям, женщинам в период менструаций.
- Не используйте прибор во время вождения.
- Данный прибор не предназначен для использования лицами (включая детей) с ограниченными возможностями сенсорной системы или ограниченными интеллектуальными возможностями, а также лицами с недостаточным опытом и знаниями.
- Избегайте ударов и падений прибора. Не допускайте взаимодействия острых предметов с прибором.
- Не удаляйте и не повреждайте шильд с информацией о приборе и его серийном номере.
- Перед чисткой обязательно выключите прибор. После использования поместите устройство в безопасное место. Не ставьте на прибор какие-либо изделия.
- Не подвергайте прибор воздействию прямых солнечных лучей.
- Транспортировка изделия допускается только в заводской упаковке, а также в зафиксированном положении.
- Утилизируйте устройство в соответствии и с соблюдением требований законодательства страны, в которой осуществляется реализация.

МЕРЫ ПО УСТРАНЕНИЮ НЕИСПРАВНОСТЕЙ

- При обнаружении неисправностей в работе прибора немедленно прекратите его использование и передайте в ближайший сервисный центр компании BORK для тестирования, замены или ремонта.
- В целях безопасности все работы по ремонту и обслуживанию устройства должны выполняться только представителями уполномоченных сервисных центров компании BORK.

  Адреса и телефоны сервисных центров можно узнать на сайте bork.ru или по телефону 8 800 500 88 99.

ТЕХНИЧЕСКИЕ ХАРАКТЕРИСТИКИ

Адаптер
Напряжение на входе: 100–240 В ⎓ 0,2 А
Частота: 50/60 Гц
Напряжение на выходе: 5 В ⎓ 1 А

Зарядная база
Напряжение на входе: 5 В ⎓ 1 А
Напряжение на выходе: 5 В ⎓ 1 А

Прибор
Напряжение: 5 В ⎓ 1 А
Мощность: 5 Вт
Емкость аккумулятора: 1150 мА·ч
Разъем для зарядки устройства: micro USB
Габариты (В × Ш × Г): 110 × 120 × 82 мм
Вес: 0,320 кг
Сделано в Китае.

Информация о назначении изделия:
устройство предназначено для массажа головы.
Специальные условия реализации не установлены.

КОМПЛЕКТАЦИЯ

Массажер: 1 шт.
Зарядная база: 1 шт.
Адаптер: 1 шт.
Сетевой кабель: 1 шт.
Салфетка для очистки: 1 шт.
Руководство пользователя с гарантийным талоном: 1 шт.

Внимание! Вследствие постоянного совершенствования продукции производитель сохраняет за собой право на внесение изменений в конструкцию, комплектацию и технические характеристики. Новейшую версию данного руководства можно посмотреть на сайте bork.ru

ИНФОРМАЦИЯ О СЕРТИФИКАЦИИ

Товар сертифицирован. Установленный производителем в соответствии с п. 2 ст. 5 закона РФ «О защите прав потребителей» срок службы данного изделия равен 3 годам с даты продажи при условии, что изделие используется согласно правилам и рекомендациям, изложенным в настоящем руководстве по эксплуатации, и применяемым техническим стандартам. Информацию о соответствии можно найти по адресу bork.ru

Организация, уполномоченная изготовителем на принятие претензий от потребителей:
ООО «БОРК-Импорт». Адрес: 108811, г. Москва, пос. Московский, квартал 32, вл. 17А, стр. 1, этаж 3, пом. 104.
Тел.: 8 800 500 88 99. Электронная почта: info@bork.ru

Покупайте онлайн на bork.ru, в бутиках BORK и магазинах официальных дилеров. Уважаемый покупатель, при возникновении любых вопросов, связанных с покупкой, эксплуатацией и обслуживанием техники BORK, вы можете проконсультироваться по телефону 8 800 500 88 99 (служба информационной поддержки).

ГАРАНТИЙНЫЙ ТАЛОН

Компания BORK несет гарантийные обязательства в течение года с даты продажи данного изделия. Срок службы, установленный компанией BORK на данное изделие, составляет 3 года с даты продажи при условии, что изделие используется согласно правилам и рекомендациям, изложенным в приложенном к нему руководстве по эксплуатации, и применимым техническим стандартам.

Во избежание недоразумений убедительно просим вас внимательно изучить руководство пользователя, условия гарантийных обязательств, проверить правильность заполнения гарантийного талона.
Гарантийный талон действителен при наличии правильно и разборчиво указанных: модели, серийного номера изделия, даты продажи, четких печатей фирмы-продавца, подписи покупателя.

Модель и серийный номер на изделии должны соответствовать указанным в гарантийном талоне. При нарушении этих условий и в случае, когда данные, указанные в гарантийном талоне, изменены, стерты или перезаписаны, гарантийный талон признается недействительным. В случае если дату продажи установить невозможно, в соответствии с законом «О защите прав потребителей», гарантийный срок и срок службы исчисляются с даты изготовления изделия.

Изделие	МАССАЖЕР ДЛЯ ГОЛОВЫ
Модель	D603
Серийный номер	
Дата приобретения	
Информация о фирме-продавце (наименование, юридический адрес)	

Дата изготовления закодирована в серийном номере изделия, например: 1-й и 2-й знаки — неделя изготовления; 3-й и 4-й знаки — год изготовления; последние 5 цифр — серийный номер. Изделие проверено, укомплектовано, механических повреждений не имеет. С условиями гарантийных обязательств и сервисного обслуживания согласен.

Подпись покупателя ..... Подпись продавца .....

М. П.

Наименование и местонахождение изготовителя (уполномоченного изготовителем лица), импортера, информация для связи с ними указаны на упаковке изделия.

УСЛОВИЯ СЕРВИСНОГО ОБСЛУЖИВАНИЯ

Изготовитель оставляет за собой право отказать в удовлетворении требований потребителей по гарантийным обязательствам в случае несоблюдения условий эксплуатации, установки изделия, умышленных или неосторожных действий покупателя (потребителя) или третьих лиц, повлекших повреждение изделия.

Гарантия не распространяется:

- на элементы и детали, имеющие естественный износ.
  При этом под естественным износом понимают последствия эксплуатации изделия, вызвавшие ухудшение его технического состояния и внешнего вида из-за длительного использования данного изделия.

Гарантия не распространяется на изделия с повреждениями, вызванными:

- неправильной эксплуатацией, небрежным обращением, нарушением правил хранения, неправильным подключением, несоблюдением прилагаемого руководства пользователя;
- попаданием посторонних предметов, веществ, жидкостей, насекомых или животных внутрь корпуса изделия;
- воздействием высоких и низких внешних температур на нетермостойкие части изделия;
- механическими воздействиями;
- неквалифицированным ремонтом и другим вмешательством, повлекшим изменения в конструкции изделия;
- использованием изделия в промышленных и/или коммерческих целях;
- повреждением электрических шнуров;
- использованием чистящих средств, не предусмотренных данным руководством пользователя;
- использованием нестандартных (неоригинальных) расходных материалов, принадлежностей, запасных частей;
- подключением в сеть с напряжением, отличным от указанного в руководстве пользователя изделия, или с несоответствием параметров питающей сети государственным стандартам Российской Федерации;
- обстоятельствами непреодолимой силы (пожар, наводнение, молния).
  Замена в изделии неисправных частей (деталей, узлов, сборочных единиц) в период гарантийного срока не ведет к установлению нового гарантийного срока на все изделие либо на замененные части.

Адрес сервисного центра

ООО «Премиум Сервис», г. Москва, Большая Садовая ул., д. 10.
Актуальная информация о наличии сервисных центров в вашем регионе на сайте bork.ru или по телефону 8 800 500 88 99.